专卖店

奥米茄系列机型

KNOBEL

瑞士科诺博公司

KCM 9/18 Omega - the ultimative tool for the artisan production of One-Shot filled products. Fully electro servo driven depositor with the patented turning piston system.
Slim body to fit into the smallest corner and wheels to move the machine around. Integrated safety coverage which allows the full access to the hoppers during production.

KCM 奥米茄型 9/18 泵浇注机，是替代传统手工生产夹心产品的最佳利器。与我们其它系列浇注机采用同等级的设计理念，全机均为伺服驱动，并搭配我们独创设计有专利的旋转式浇注杆系统。
窄机身带轮设计，容许我们随意移动并安置在最小的角落。除了可移动组件由一体集成安全护板屏蔽之外，其它生产区域及料斗都保留了顺畅的通道。

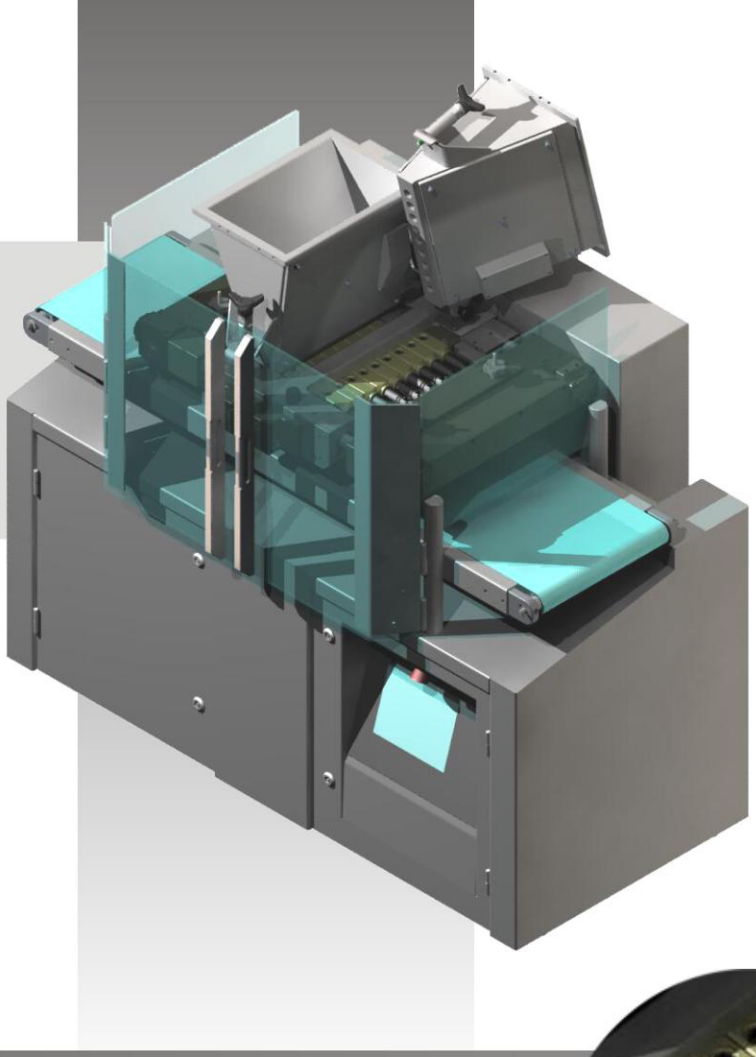

KNOBEL SWISS MADE

Artisan 成型大师

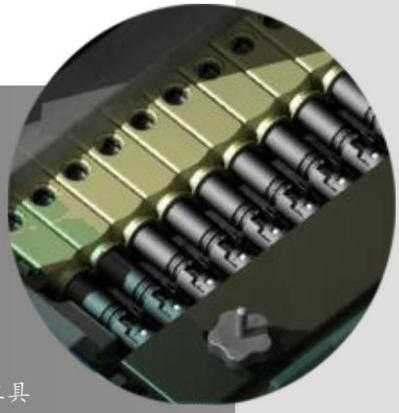

35 mm Cylinderliner with a choice of 3 different piston dimeters avialable (10/20/25 mm).
Stroke-length of the pistons 32 mm.
Optimized thoughputs for inclusions.
Individual activation of pistons with patented coupling-system.
Turning-piston for highest accuracy.
Easy access with cantilevered pistonblock and fold back hoppers.
Nozzleplate attachment with central lock system.
Side-rails adjustable from 380 to 275 mm.

采用标准 35 毫米直径浇注泵，可选用直径 10、20 或 25 毫米浇注杆。
浇注杆最大行程 32 毫米。经优化设计之机型容许夹心馅料含有固体颗粒。
采用独创设计有专利的浇注杆连接器，在不需要某些浇注泵时，可以不用任何工具将这些浇注杆分离而停止动作。
旋转式浇注杆系统能轻松地满足最精确的重量控制需求。
主机单悬臂设计、可后倾式料斗，均有利于操作及清洗。
整组分配板可用简单工具，由中央锁定卡榫一次性拆卸。
模盘两侧输送导板工作宽度可调，以适应自 275 毫米至 380 毫米模盘宽度。

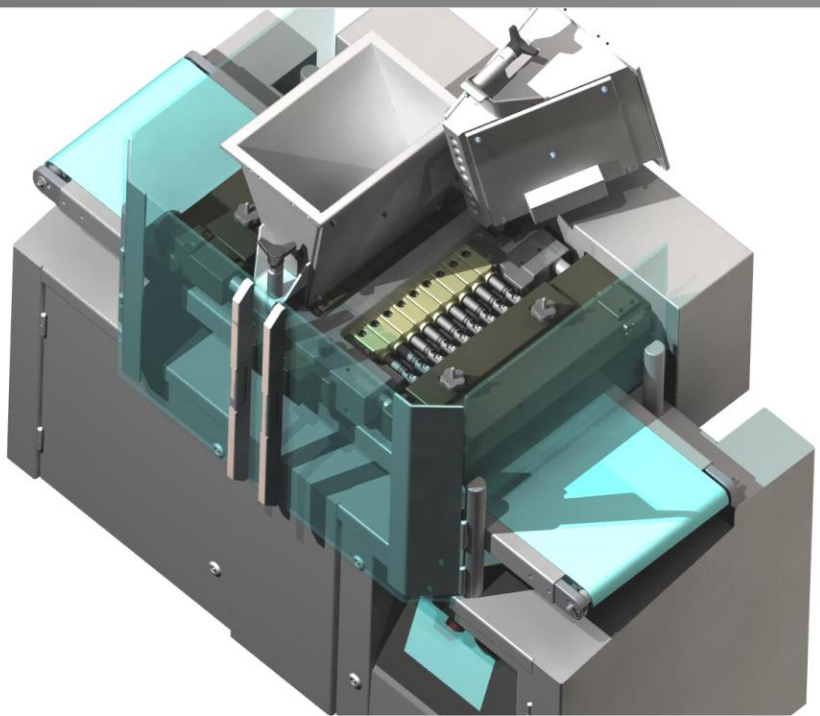

KCM - Serie Omega
KCM 奥米茄型浇注机

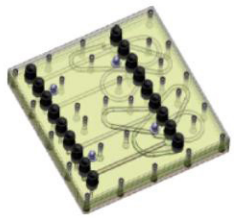

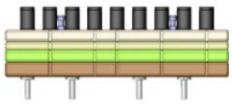

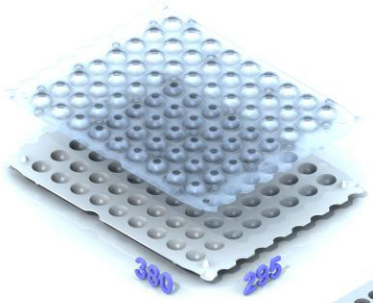

The adjustable railsystem allows you to use standard moulds, vac-formed foils and plates.

模盘输送导板工作宽度可调，以适应标准模盘、真空成型模盘、甚或烤盘。

A wide range of standard tools is available for the KCM Omega.
Adjustable swivel nozzles, Rosette-turning-devices or even Triple-Shot tools for double-filled products, feeding-pumps for viscous masses, hopper agitators and water-drop-lubrication-system, etc. round up the package of the new Omega.

KCM 奥米茄型浇注机有多种辅助性工具可供选购。例如：
可变式挤花嘴、螺旋式挤花嘴、用于双色夹心的三色挤花嘴、高黏度馅料专用供料泵、料斗内搅拌器、水滴式润滑装置等，使该机种的功能更为全面。

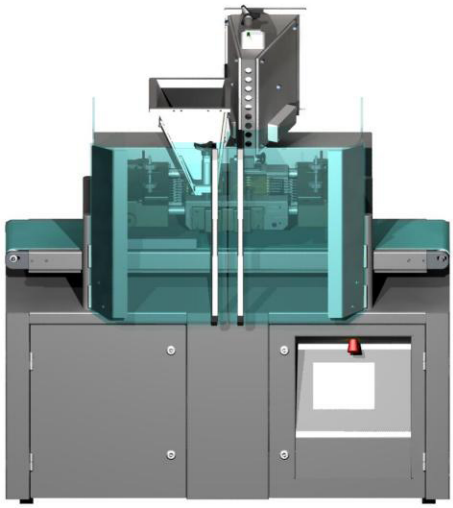

The space saving standard position for controls is located in the right door; a display arm on either left or right hand side is available as an option.
The user friendly interface is running in an embedded Windows environment and features also the unique position-feedback system, which grants the precise deposit, no matter what viscosity or variation your masses have.

为节省空间而采用的标准触控屏幕安装在正前方右扇门上。不过仍保留安装于支臂上的触控屏幕为选购。
内建嵌入式视窗界面控制软件操作简易，并包含浇注杆位置自动侦测返馈功能，因此不论是流动性欠佳的馅料，或是黏度较高的馅料，该机都能为你轻松搞定。

Artesanal

替代传统手工的利器

The compact measurements:

小 型 化 机 身

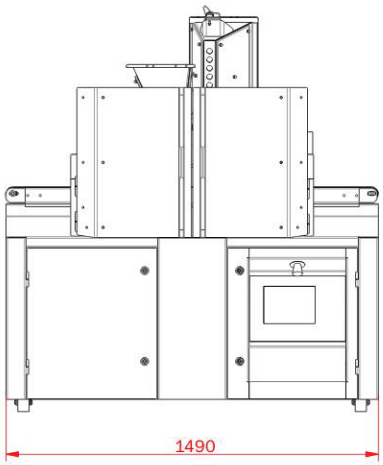

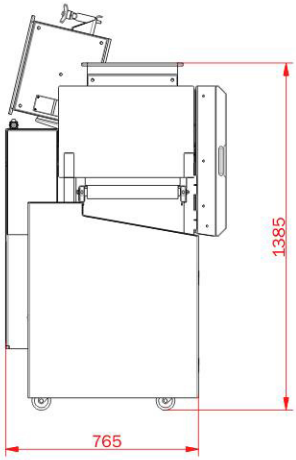

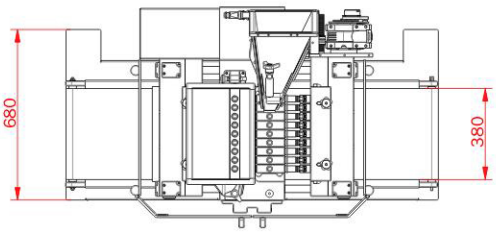

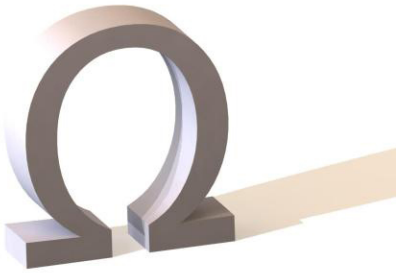

Confiseur

巧克力、糕饼专卖店

瑞士科诺博公司简介:

科诺博公司是 21 世纪精致巧克力成型工艺及设备的领导者。其设备在全球范围内为 70 % 以上的巧克力消费产品生产单位采用，如巧克力点花、夹心、浇注成型、脱模、系统流水线、外围配套设备等。其经典的产品多不胜数，主要体现在三方面的超人工艺及实力：点花、夹心、以及冷塑成型。

瑞士科诺博公司成立于 1977 年，最初以制造药品生产设备为主。1982 年，科诺博公司设计了第一台巧克力注馅机型号 CA 9。该机于 1983 年正式出厂交到客户手上使用。

经过四年的去芜存菁，科诺博公司于 1987 年推出第一款以美国摩托罗拉公司生产的中央处理器为主要控制中心的CCM 9 型巧克力注馅机。该机型是当时市场上第一台全部操控及动作皆由计算机完成的巧克力注馅机。两年后，也就是 1989 年，全球第一台可以三维运动的巧克力注馅机交货到客户并验收完成。于此同时，位于瑞士菲尔本的厂房也完成扩充到 3500 平方米的面积。

1992 年科诺博公司借巴黎国际甜食加工设备展 Intersuc 推出了全球第一台以单悬臂设计为支撑基础的三维运动 (CAD) 巧克力注馅机。而到了 1998 年，科诺博公司自行研发的 [巧克力冷塑工艺] 及设备获得经国际认证的专利证书。1999 年我们最新研发的 [螺旋塔式冷却] 概念及系统设备，在该专利证书中得到追加认证。

科诺博公司令全世界巧克力制造业振聋发聩，以 CCM 型注馅机为核心技术的生产，成功的在 2004 年告一段落，并在同时推出了新一代 KCM 型注馅机。

2006 年科诺博公司又推出令业界耳目一新，以无磨耗之 [磁浮伺服线性轴承] 驱动的三维运动巧克力注馅机完成交货。继续对 [磁浮伺服线性轴承] (Hi-Flex) 尖端科技的应用，科诺博公司在 2007 年开发完成新一代，以无磨耗驱动系统为核心技术，应用于自动合模、自动脱模、自动刮平等多款设备的机械臂之中。

2008 年 KCM/N 型巧克力注馅机完成交货到客户。该机型可以使用含整粒干果仁高达 30 % 的馅料，进行一次性直接浇注，以生产板块巧克力。

截至目前为止，我们已成功地交运了超过 1600 台单机，每天在全球的市场中为我们的客户创造新产品及制造利润。这些成就都要归功于科诺博公司一贯的设计理念 ： 灵活性及可变性 ！

我们深信 [工欲善其事，必先利其器]，因此我们一直戮力保持我们的生产设备于世界一流的水平。

自 1990 年起，我们就通过以三维绘图计算机软件直接连结到数控加工中心，实行 CIM 在线操作 (Computer integrated manufacturing) 的目标。到今天我们厂内已经拥有 14 台来自世界最高品牌如 Mazak、Hermle 及 Mikron 等公司制造的数控车床及铣床。

科诺博公司出厂的所有设备，都是在自己厂内，直接用不锈钢板以 Trumpf 公司供应的雷射切割机切取板材，并以 Trumpf 公司供应的钣金机弯折，还要用雷射确认材料弯折后的安息角。而这雷射检验系统，也是 Trumpf 公司所提供的。

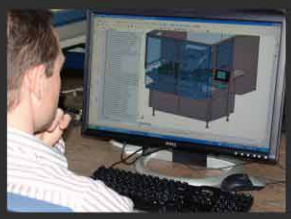

做为贵公司有力又可靠的合作伙伴，是我们的光荣！

瑞士科诺博公司

KNOBEL

精致巧克力点花夹心浇注专家

Marksteinstrasse 5
8552 Felben b. Frauenfeld / Switzerland

Tel. +41 (0)52 766 25 25
Fax. +41 (0)52 766 25 66
Email: sales@knobel-ch.com
Web: www.knobel-ch.com

GREAT KHAN

上海桂禾食品科技顾问有限公司
沪办：上海市200081虹口区 四平路311号 乙座 1008室
电话：+86-21-5556 0509 传真：+86-21-5515 0220
台办：桃园市 330 吉昌街一号四楼
电话：+886-3-220 3350 传真：+886-3-220 4337
电邮：robert.pai@vip.163.com robert.pai@seed.net.tw
网址：www.greatkhanind.com greatkhan@seed.net.tw

04.2008